FONCER®

Ficha Técnica

SET DE TARJA
HYDROSTEEL

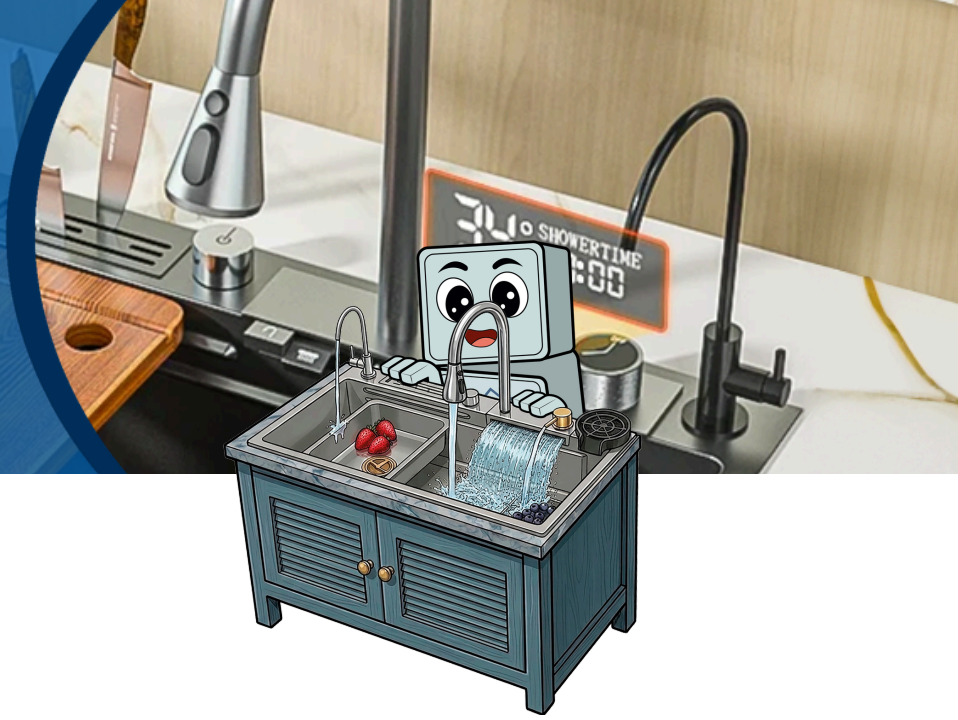

CARACTERÍSTICAS:

MEDIDA: **800 x 450 x 220 mm**
GROSOR: **2.5+0.8 mm**
PESO: **8 kg**
MATERIAL: **Acero Inoxidable SUS201**
ACABADO SUPERFICIAL: **PVD Cromo y Negro**

Set de tarja en acero inoxidable, con rebosadero y tina simple. Durable, moderna y diseñada para maximizar el espacio de trabajo. Con doble cascada, grifo extraíble 360°, modos múltiples de agua, visualización de temperatura, y enjuagadora de tazas de alta presión.

Aplicación:
Cocina | Restaurante | Comedor

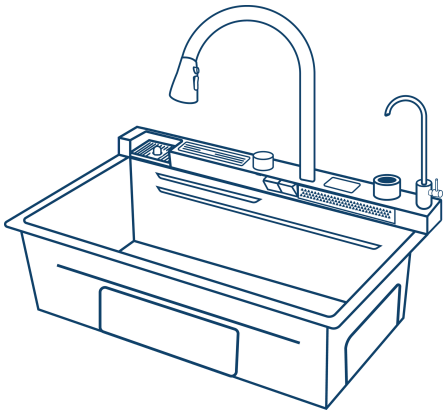

Colores:



CROMO NEGRO

Accesorios incluidos:

- Lavavasos
- Grifo agua purificada (cartucho de plástico no incluye purificador)
- Grifo inteligente (cartucho de plástico)
- Tabla de cortar
- Escurridor
- Cesta regular
- Cesta triangular
- Caja para cuchillos
- Con sus mangueras de conexión (acero inoxidable y nylon)

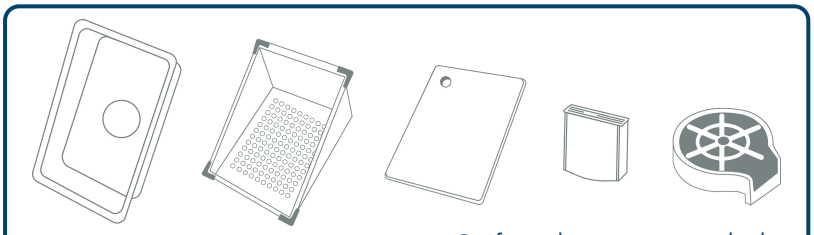

Gráficos de accesorios incluidos

Características:

- Tipo de grifo: Extraíble 360° flujo regulable.
- Cascada: Doble, ajustable.
- Sistema de drenaje: Control superior desde encimera.
- Enjuagadora de tazas: Alta presión.
- Funciones del grifo: Monomando, regadera, filtro y lavador de vasos.

Mantenimiento:
Limpieza sencilla con paño suave y productos comunes.

ATENCIÓN A CLIENTES
55 8003 2046
55 3727 7252
contacto@foncer.com.mx

www.foncer.com.mx