FONCER®

Ficha Técnica

WC ATENEA

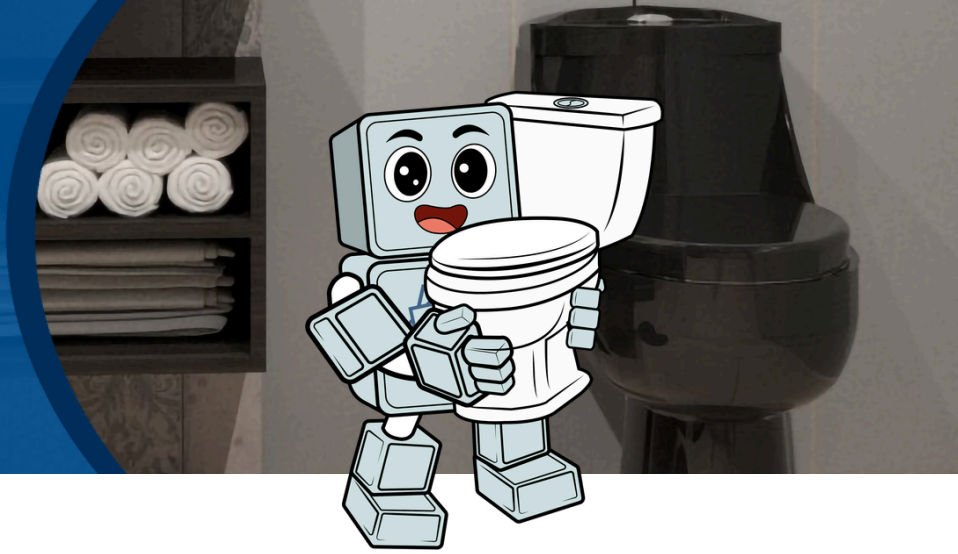

BOTÓN DE DESCARGA DUAL

DESCARGA RIMLESS

CAPACIDAD DE DESCARGA DUAL

TAPA DE CIERRE LENTO

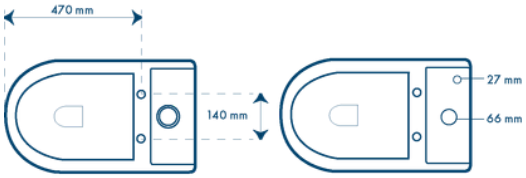

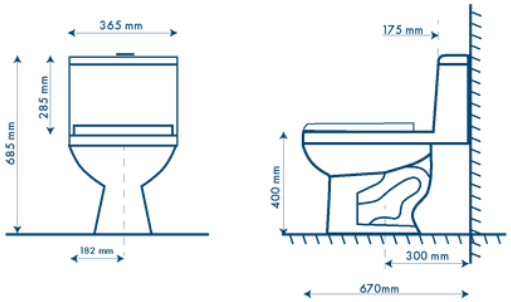

INFORMACIÓN TÉCNICA		
Modelo	Atenea	
Descripción	Inodoro de una pieza	
Certificación	NOM-002-CONAGUA-2021	
Tamaño	Largo: 65 cm Ancho: 35 cm Alto: 71 cm	
Volumen CBM	0.14 m^2	
Mecanismo de descarga	Válvula doble descarga	
Descarga dual (L)	3.5 L / descarga reducida	6 L / descarga completa
Tamaño de la válvula de descarga	2"	
Diámetro de entrada/salida del tanque	27 mm (1.06") / 66 mm (2.6")	
Sifón	Si	
Sifón vitrificado	Si	
Tipo de descarga	Rimless	
Capacidad de desalojo	700 g / 1000 g	
Espejo de agua	Largo: 140 mm Ancho: 110 mm +/- 15 mm Alto: 56 mm	
Diámetro del drenaje interior / exterior	50 mm / 70 mm	
Tipo de asiento	Cierre lento	
Distancia entre agujeros para tapa	140 mm	
Material del asiento	Polipropileno (PP)	
Componentes incluidos	1 Inodoro cerámico, válvula de llenado, válvula de descarga dual, botón dual, asiento, cuello de cera y tornillos	
Colores	Blanco	

INSTALACIÓN DEL INODORO

Para evitar fracturas en la taza, cubra un espacio suficiente del piso con elementos que amortigüen el contacto de la pieza, como: alfombras, colchas, etc.

Coloque una capa de cera de silicón de aproximadamente 3 mm de grueso alrededor de todo el pedestal de la taza.

Coloque el cuello de cera (incluido) alrededor de la descarga de la taza.

Levante la taza y cuidadosamente colóquela en la salida del tubo de desagüe en su posición normal.

Coloque las pijas de los agujeros de la base de la taza (que deberán concordar con los taquetes instalados en el piso) y proceda al anclaje.

Presione hacia abajo por los lados en la parte media del asiento de la taza.

Use todo su peso y un ligero movimiento para empotrar la taza en el cuello de cera.

Sólo presione en los lados de la taza. No mueva la taza bruscamente o se deformará el cuello de cera.

El exceso de cera o silicón deberá ser removido de la base de la taza con una espátula.

Coloque las cubre pijas sobre las cabezas de las pijas.

Instale la tapa asiento incluida en la taza.

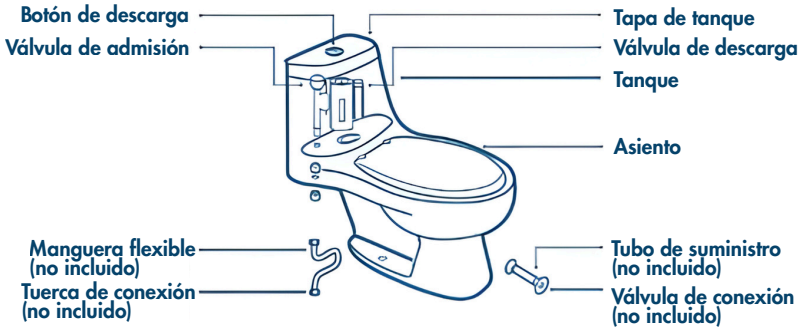

CONEXIÓN A TOMA DE AGUA

Asegúrese de cerrar la llave de paso para proceder a la instalación del inodoro.

Si es necesario ajuste la longitud de la tubería de agua cortándola con una sierra o cortadora de tubo. Es importante mantener el corte exacto.

Coloque el par de tuercas en los extremos de la tubería.

Coloque un extremo de la manguera flexible y apriete firmemente con una llave ajustable a la toma de agua.

Inserte el otro extremo de la manguera flexible en la tuerca con empaque cónico a la entrada de la válvula de admisión y apriete con una llave ajustable. No apriete demasiado la tuerca.

Abra la llave de paso. El tanque deberá empezar a alinearse. Ajuste el llenado a la marca "nivel de agua" girando el tornillo localizado en la tapa de la válvula de admisión. Coloque la tapa del tanque.

CONEXIÓN A TOMA DE AGUA

Después de quitar la taza que va a ser cambiada no deje al descubierto la salida del desagüe.

Deberá taponear momentáneamente con pedazos de tela para evitar el escape de gases tóxicos.

Antes de instalar el nuevo inodoro elimine el taponamiento.

MANTENIMIENTO Y CUIDADO

Bajo condiciones normales de uso este producto deberá ser limpiado con detergentes o jabones suaves y agua.

Para remover manchas difíciles utilice limpiadores líquidos aceptados comercialmente (no industriales) y un cepillo de cerdas de Nylon.

No use materiales de limpieza agresivos o con ácido.

ADVERTENCIA

Favor de leer y entender cuidadosamente este manual. Use este producto cuidadosamente y para el propósito por el cual fue diseñado; usarlo para otros propósitos puede causar daños a la persona o al equipo e invalidar la garantía. Guarde las instrucciones para usos futuros.

Aunque los detalles técnicos y recomendaciones contenidas en esta hoja técnica corresponden a nuestro mejor conocimiento y experiencia, toda la información anterior debe en todo caso ser tomada como un indicador sujeto de confirmación después de una aplicación práctica prolongada, por esta razón cualquiera que pretenda usar el producto debe asegurarse previamente de que es idóneo para la aplicación prevista. En todo caso, el usuario es responsable por completo de cualquier circunstancia derivada del uso del producto. Por favor, remítase a la Hoja Técnica actualizada en **www.foncer.com.mx**

PÓLIZA DE GARANTÍA

FONCER® garantiza al comprador original, su producto y/o las partes, componentes o complementos del producto muebles de baño **FONCER®**, de no tener defectos físicos o de mano de obra por un periodo de 1 año a partir del día de su adquisición, mismo que se hace constar en la fecha expresada en la factura o constancia de compra correspondiente. Se deberá entender por defectos en él o del producto, sus partes componentes o complementos, todas aquellas fallas que se presenten y/o afecten su instalación, correcto funcionamiento en condiciones normales de uso, imperfecciones en el acabado y/o contraposiciones o incumplimientos, estén por debajo o en su caso excedan los máximos permitidos en los criterios de calidad establecidos en la **NOM-002-CONAGUA-2021** o la norma que esté vigente en México en su momento y que les sea aplicable. **FONCER®** se compromete a reemplazar el producto y/o parte, componente o complemento del mismo que pruebe estar defectuoso(a) según sea el caso, siempre y cuando se haga una investigación/inspección previa del producto, parte, componente, complemento por la cual se determine que efectivamente exista un defecto y no haya transcurrido más de 1 año desde el día en que se realizó la adquisición del producto. **FONCER®**, a su elección reparará, cambiará o harán los ajustes apropiados una vez que se haya verificado la ocurrencia de algún defecto. EXCEPCIONES. **FONCER®** no se hace responsable por los problemas generados como consecuencia de una instalación errónea o hecha por personas no capacitadas. **FONCER®** no se hace responsable por los problemas como consecuencia del mal uso o por el uso distinto del objeto para el que fueron destinados. La garantía de **FONCER®** para los tanques de inodoros y/o partes o componentes será nula en los casos que se hayan usado limpiadores a base de hipoclorito de calcio ya que este compuesto químico puede dañar los empaques de las válvulas así como los sellos obturadores. **FONCER®** no será responsable por los daños materiales o físicos cuando el producto se haya sometido a grandes concentraciones de cloro en el tratamiento de las aguas públicas o al uso de limpiadores para cisternas con un alto contenido de cloro, hipoclorito de calcio u otros compuestos químicos que puedan dañar los componentes del tanque del inodoro. **FONCER®** no será responsable en momento alguno por gastos y/o daños de cualquier otro tipo que hayan sido causados de una instalación inapropiada o causados por negligencia, abuso o alteración provocada en los productos, sus complementos, partes y/o componentes. **CONTACTO CON ATENCIÓN A CLIENTES Y SOLICITUD DE GARANTÍA**. Para poder hacer válida esta garantía contacte a personal de **FONCER®** o distribuidor autorizado, según sea el caso, para que pueda explicarle porque medio puede entregar la información, siempre y cuando este dentro del plazo de vigencia, teniendo presente que es indispensable el documento de compra / CFDI que ampara la compra de los productos a reclamar y **FONCER®** evaluará si su reclamación es procedente.
Para la adquisición de refacciones comuníquese directamente al teléfono **(52) 55 9049 4425**. E-mail: **contacto@foncer.com.mx**

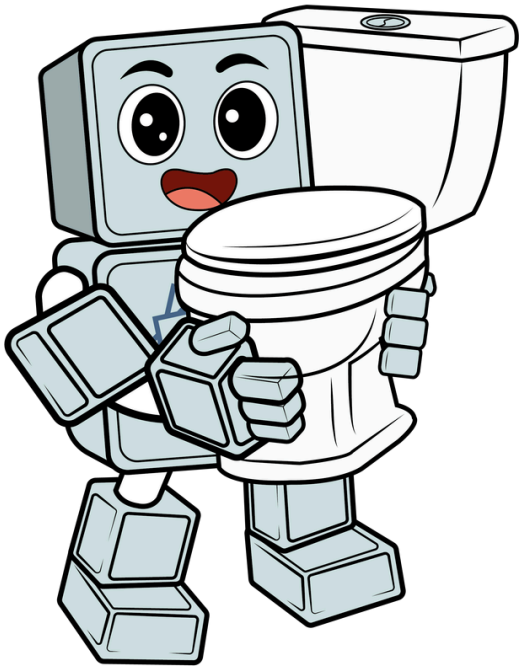

Notas importantes:

La información técnica enunciada en este documento representa valores típicos de orientación general y en ningún momento puede ser considerada como garantía, las pruebas se realizaron en condiciones de laboratorio por lo anterior deben en todo caso ser tomadas como un indicador sujeto de confirmación después de una aplicación. El usuario es el único responsable de determinar si un producto de **FONCER** es apto para un uso específico y/o adecuado para el método de aplicación del usuario. Esta información no podrá ser reproducida total o parcialmente sin la autorización por escrito. Esta ficha no es aplicable a productos complementarios.

*La última actualización en la ficha técnica sustituye todas las anteriores.